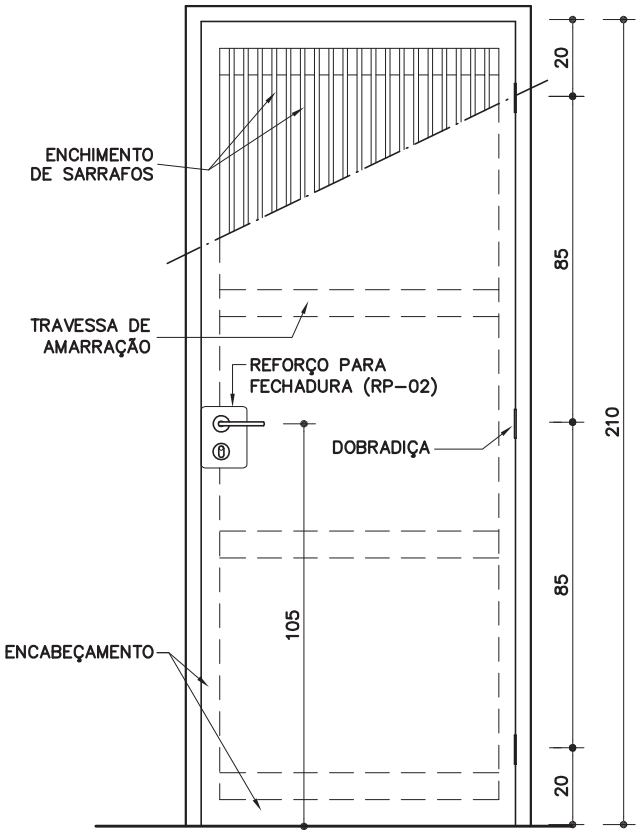

VISTA
ESC. 1:20

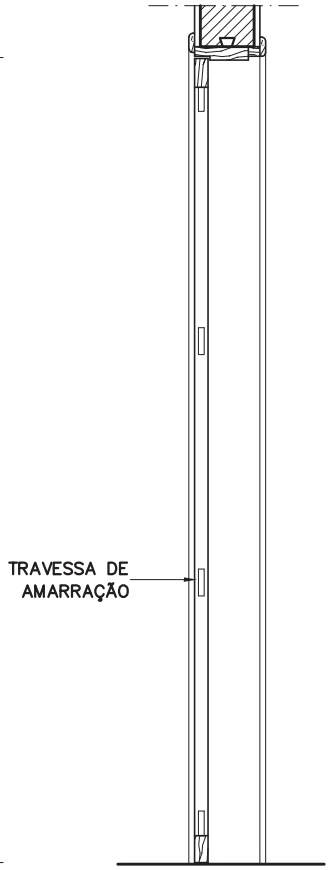

CORTE
ESC. 1:20

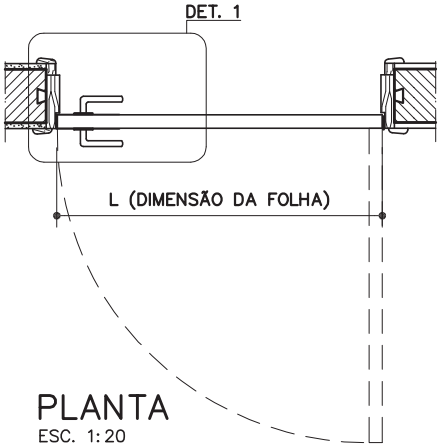

PLANTA
ESC. 1:20

COMPONENTE	L
PM–04	82cm
PM–05	92cm
*PM–08	124cm
PM–24	72cm

*duas folhas de 62cm

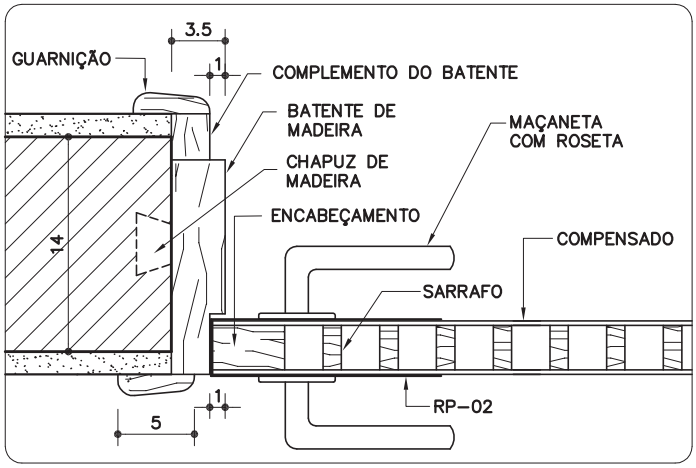

DETALHE 1
ESC. 1:5

Componentes

PM-04
PM-05
PM-08
PM-24

Porta de madeira sarrafeada p/ pintura
(Batente madeira)

Revisão 9
Data 22/03/10

Página
1/3

Código de listagem

0501004
0501005
0501007
0501014

Atenção
Preserve a escala
Quando for imprimir, use folhas A4 e desabilite a função "Fit to paper"

Respeite o Meio Ambiente.
Imprima somente o necessário

FDE FUNDAÇÃO PARA O DESENVOLVIMENTO DA EDUCAÇÃO

PM-04
PM-05
PM-08
PM-24

Porta de madeira sarrafeada p/ pintura
(Batente madeira)

Revisão 9
Data 22/03/10

Código de listagem

0501004
0501005
0501007
0501014

Atenção
Preserve a escala
Quando for imprimir, use folhas A4 e desabilite a função "Fit to paper"

Respeite o Meio Ambiente.
Imprima somente o necessário

FDE FUNDAÇÃO PARA O DESENVOLVIMENTO DA EDUCAÇÃO

DESCRIÇÃO

Constituintes

• Espécies de madeira, conforme Classificação de Uso constante da ficha G1 Gestão de Madeira do Catálogo de Serviços:
- Porta e batente: classificação G1-C1, construção leve - esquadria;
- Guarnições: classificação G1-C4, construção leve interna - utilidade geral.

• Porta de madeira (e=35mm) com enchimento sarrafeado, semi-ôca, encabeçamento em todo o perímetro, com travessas de amarração embutidas, revestida em ambas as faces com painel de madeira compensada (e=3mm).
• Batente de madeira maciça (3,5x14cm) com chapuz de madeira ou com parafusos e buchas.
• Guarnições de madeira maciça (5cm).
• Complemento do batente destinado a ajustar as dimensões entre a parede acabada e o batente. Utilizar madeiras desempenadas e lixadas com as mesmas características do batente.
• Reforço para fechadura (ver ficha RP-02).

Acessórios

• Dobradiças tipo média, em aço cromado, com pino e bolas, de 3 1/2" x 3":
- PM-04, PM-05 e PM-24: 3 unidades;
- PM-08: 6 unidades.

• Fechadura de embutir, tipo externa, em aço, distância de broca = 55mm.
• Maçaneta tipo alavanca, maciça, bordas arredondadas, acabamento cromado.
• Roseta com acabamento cromado, acompanha as maçanetas.
• Para PM-08: Fecho de embutir, tipo "unha" (18 à 20cm), com alavanca, em aço e acabamento cromado (2 unidades).

Acabamentos

• Porta, batente de madeira, guarnições e complemento:
- Pintura esmalte ou óleo sobre fundo para madeira, conforme indicação em projeto. Cores de acordo com especificação em projeto.

• Reforço RP-02: ver ficha RP-02.

Protótipo comercial

• Porta, batente, guarnição e complemento:
- Empresas cadastradas no CADMADEIRA.

• Conjunto de fechadura, maçaneta e roseta:
- ALIANÇA - linha Orion, tipo externa, modelo 5501(Z) CR
- ALIANÇA - linha Orion, tipo externa, modelo 5511(Z) CR
- ALIANÇA - linha Orion, tipo externa, modelo 55001(Z) CR
- AROUCA - linha Venice, tipo externa, modelo 10 84 511/55 L-LC
- AROUCA - linha Venice, tipo externa, modelo 10 84 517/55 L-LC
- AROUCA - linha Venice, tipo externa, modelo 10 84 523/55 L-LC
- AROUCA - linha Venice, tipo externa, modelo 10 84 534/55 L-LC
- LA FONTE - linha Arquiteto, tipo externa, modelo 6521 CR
- LA FONTE - linha Arquiteto, tipo externa, modelo 6235 CR
- LA FONTE - linha Arquiteto, tipo externa, modelo 6236 CR
- LOCKWELL - linha Design, modelo Due, tipo externa, modelo 3.3.2204
- LOCKWELL - linha Design, modelo Uno, tipo externa, modelo 3.3.2214
- PAPAIZ - linha Standard - Smart, tipo externa, modelo 357 R60 MZ180 CR
- PAPAIZ - linha Standard - Smart, tipo externa, modelo 357 R60 MZ270 CR

• Dobradiça:
- ALIANÇA - modelo 81501P, código 05300-00, 3 1/2" x 3"
- LA FONTE - modelo CR1410, 3 1/2" x 3"
- PAPAIZ - modelo 1296-1CR, código 0109044, 3 1/2" x 3"

• Fecho tipo "unha":
- ALIANÇA - modelo 81571, código 01107-9
- AROUCA - modelo 1011/20

APLICAÇÃO

• Em ambientes internos, conforme indicação em projeto.

FICHAS DE REFERÊNCIA

Catálogo de Componentes

Ficha	RP-02	Reforço para fechaduras

Catálogo de Serviços

Ficha	G1	Gestão de Madeira
Ficha	S11.02	Cantoneira de alumínio
Ficha	S14	Pintura
Ficha	S14.09	Tinta esmalte sintético
Ficha	S14.12	Tinta a óleo
Ficha	S14.19	Fundos para madeira

RECEBIMENTO

• O serviço pode ser recebido, se atendidas todas as condições de especificação, projeto, fornecimento e execução.
• A aceitação do lote se fará mediante a comprovação documental da origem da madeira, exigindo-se:
- Notas fiscais;
- Declaração de emprego apenas de produtos e subprodutos de madeira de origem exótica ou de origem nativa da flora brasileira adquirida de pessoas jurídicas cadastradas no CADMADEIRA;
- Comprovante de cadastramento do fornecedor perante o CADMADEIRA (a situação cadastral do fornecedor deverá ser conferida eletronicamente).

• Aferir as especificações de todos os itens.
• Porta, batente de madeira, guarnições e complemento:
- Espécie botânica:
  » Conferir a espécie da madeira utilizada, de acordo com a Classificação de Uso constante da ficha G1 Gestão de Madeira, do Catálogo de Serviços;
  » A Fiscalização poderá, a seu critério, requerer a identificação da espécie botânica da madeira e os resultados de ensaios físico-mecânicos. As amostras, retiradas aleatoriamente do mesmo lote, deverão ser avaliadas em laboratório.
- Verificar a inexistência de fungos, apodrecimentos ou furos de insetos;
- Verificar encabeçamento em todo o perímetro;
- Verificar, auditivamente, com leves batidas em vários pontos da superfície da porta, a especificação do enchimento sarrafeado. Não serão aceitas portas ôcas ou com miolo colméia;
- Rejeitar peças empenadas, desniveladas, fora de prumo ou de esquadro;
- A folha da porta deverá ser colocada em posição semi-aberta e permanecer parada, caso contrário, será sinal evidente de desvio de prumo da esquadria.

• Acessórios: Aferir as especificações, verificar a correta instalação e funcionamento.
• Verificar a ausência de falhas na pintura ou quaisquer defeitos decorrentes do manuseio.

• O funcionamento da porta deverá ser aferido após a completa secagem da pintura e subseqüente lubrificação, não podendo apresentar jogo causado por folgas.

SERVIÇOS INCLUÍDOS NOS PREÇOS

• Porta.
• Batente, guarnições e complemento.
• Reforço para fechadura RP-02.
• Acessórios.
• Lubrificação das partes móveis.

CRITÉRIOS DE MEDIÇÃO

• un. — por unidade instalada.

LEGISLAÇÃO

• Decreto Estadual nº 53.047, de 02 de junho de 2008 - cria o CADMADEIRA e estabelece procedimentos na aquisição de produtos de subprodutos de madeira de origem nativa pelo Governo do Estado de São Paulo.

NORMAS

• NBR 7203:1982 - Madeira serrada e beneficiada.
• **Obs.:** As edições indicadas estavam em vigor no momento desta publicação. Como toda norma está sujeita à revisão, recomenda-se verificar a existência de edições mais recentes das normas citadas.

PM-04
PM-05
PM-08
PM-24

Porta de madeira sarrafeada p/ pintura
(Batente madeira)

Revisão 9
Data 22/03/10

Página
3/3

Código de listagem

0501004
0501005
0501007
0501014

Atenção
Preserve a escala
Quando for imprimir, use folhas A4 e desabilite a função "Fit to paper"

Respeite o Meio Ambiente.
Imprima somente o necessário

FDE FUNDAÇÃO PARA O DESENVOLVIMENTO DA EDUCAÇÃO